ZET-HORN

Свисток электрический для судов длиной от 75 и более 200 метров

- для судов длиной от 75 и более 200 метров
- полное соответствие международным правилам МППСС 1972, Приложение III
- зубчатые шестерни без использования пластика
- не требует технического обслуживания

IP56

220V AC

380V AC

440V AC

690V AC

Описание:
Электрический свисток ZET-HORN предназначен для судов длиной от 75 и более 200 метров. Состоит из поршня внутри цилиндра, управляемого трехфазным электродвигателем переменного тока, и соединенного с ним звукового рупора. Надежный и отлаженный механизм, не требует технического обслуживания, рекомендуемая проверка смазки электродвигателя не чаще 1 раза в 3-6 месяца. Время пуска (срабатывания) - менее 0,15 секунд. Быстрый запуск гарантирует чистый насыщенный звук с широким диапазоном слышимости. Противоконденсатный нагревательный элемент электродвигателя включен в стандартную комплектацию. Эксплуатация при t до - 60°C при установке нагревательного элемента для подогрева рупора (опция). В комплект поставки входит блок управления/усилитель Control box 4476.1 (заказывается отдельной позицией).

Степень защиты:
IP56

Материал:
рупор - литой алюминиевый сплав, устойчивый к воздействию коррозии и морской воды, зубчатые шестерни изготавливаются без использования пластика - из износостойкой стали

Диапазон рабочих температур: от -25° до +60°, с установленным нагревательным элементом рупора до - 60°C

Одобрение: PMPC, PPP, BSH, NMD, RINA, CCS и т.д.

Специальные версии:
для военных кораблей – антимагнитные материалы, антивибрационные опоры из нержавеющей стали, полная защита мотора от вибрации;
для судов арктического класса – нагревательный элемент для подогрева рупора свистка;
для яхт класса люкс - уникальный дизайн, индивидуальные цветовые решения, высококачественное хромированное покрытие

Zet-Horn 70/90/110AC

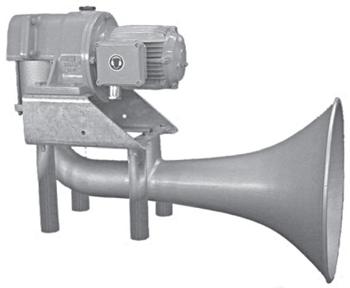

Zet-Horn 131/141AC

Control box 4476.1

Тип	Частота звука (Гц)	Интенсивность звука в 1/3 - октавной полосы на расстоянии 1м для 2x10-5 Н/м2	Напряжение (V)	Габаритные размеры (мм)	Вес (кг)	Артикул
ZET-Horn 70 AC	70	143 дБ	220-380V AC 3-фазный (уточнить при заказе)*	1150x1965	130	01414390
ZET-Horn 90 AC	90	143 дБ		850x1480	92	010432609
ZET-Horn 110 AC	110	143 дБ		850x1340	90	010432611
ZET-Horn 131 AC	130	138 дБ		490x915	62	010427013
ZET-Horn 141 AC	140	138 дБ		490x840	62	010427014
Control box 4476.1	для всех типов ZET- Horn			300x250	8,7	014447611

*Напряжение отличное от приведенного в таблице по запросу.

ZET-HORN
Свисток электрический для судов длиной от 75 и более 200 метров

Габаритные размеры

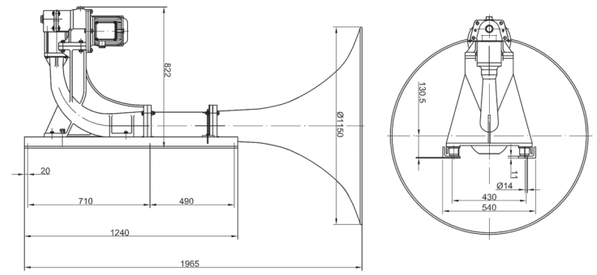

Zet-Horn 70AC

Zet-Horn 90/110AC

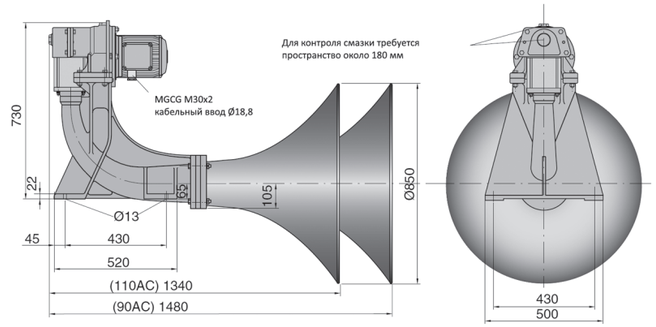

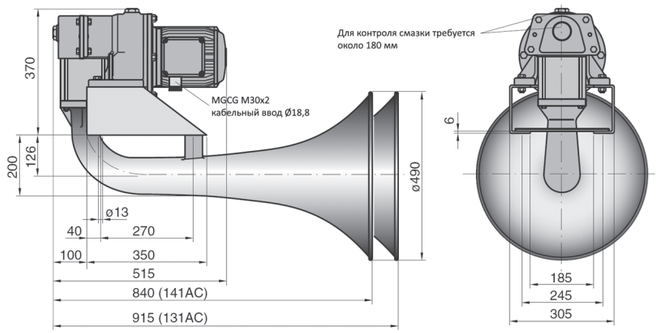

Zet-Horn 131/141AC
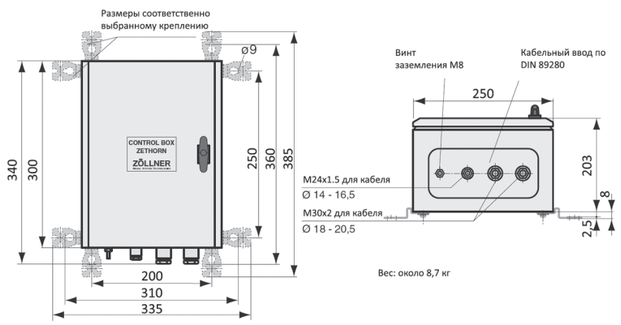
Control box 4476.1